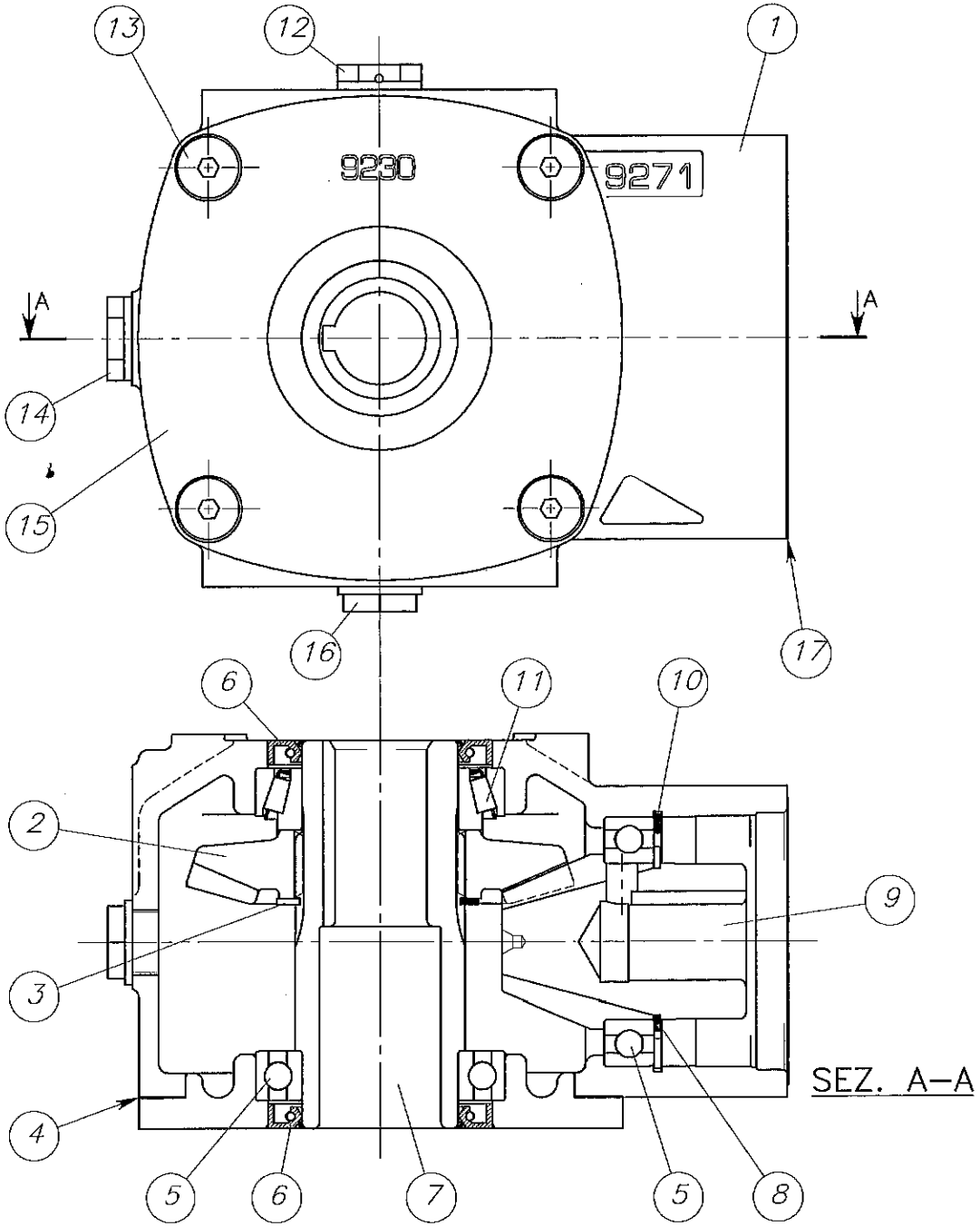

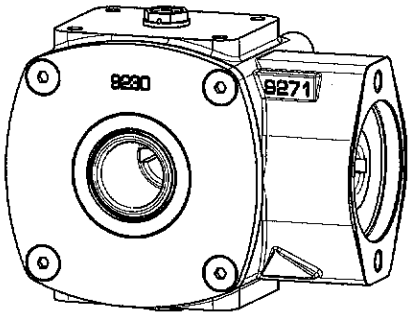

FIG.	N.PEZ	DENOMINAZIONE	MATERIALE	MARCA
17	1	*Guarnizione x motore*	Guarnital	8671
16	1	*Tappo scarico Ø1/2"Gas*	COMM.	1714
15	1	*Coperchio x scatola*	Ghisa grigia	9230
14	1	*Spia liv. olio Ø1/2"Gas*	COMM.	1257
13	4	*Vite TSEI M10x20 Z.B.*	CL.10.9	9231
12	1	*Tappo sfiato Ø1/2"Gas*	COMM.	5689
11	1	*Cuscinetto 32010*	COMM.	9279
10	1	*Seeger I 80*	COMM.	3435
9	1	*Pignone conico Z=10*	18NiCrMo5	9255
8	1	*Seeger E 50*	COMM.	3428
7	1	*Mozzo Ø30*	C40	9278
6	2	*Anello di ten. 50x72x8–DL –MP*	COMM.	17050
5	2	*Cuscinetto 6010*	COMM.	1538
4	1	*Guarnizione x coperchio*	Guarnital	9229
3	1	*Seeger E 55*	COMM.	3430
2	1	*Corona conica Z=31*	18NiCrMo5	9256
1	1	*Scatola RT90*	Ghisa grigia	9271

1	Riduttore x avanz. continuo "RT90–DT" i=3,1:1 Foro Ø30 Ch.8 att.25	COMPOSTO	17704
PESO GREZZO ..... kg		DATA 15/04/2015	OFFICINE BERMA GAZZUOLO (MN)
PESO FINITO 12.5 kg	COMPLESSIVO N.	DISEGN. FAVALLI S.	
		SCALA 1:1	

MODIFICHE

POS.	DATA	DISEGN.	DESCRIZIONE	POS.	DATA	DISEGN.	DESCRIZIONE

TOLLERANZE GENERALI per superfici lavorate: Fori H12–Alt.: h12–Altre quote j12–Angoli ±30'

TOLLERANZE GENERALI per superfici di stamp. o di fusione: Ø o lunghezza (0.5%÷0.5mm)–Spess. ±(2%÷1mm)–Angoli ±1°

NON INTERPRETATE I DISEGNI, SE AVETE DUBBI CHIEDETE!

Il presente disegno e' proprieta' riservata secondo art. 2578 cc. E' fatto divieto di riprodurlo o renderlo noto a terzi senza nostra autorizzazione.